CLASS Ⅰ V25 series

Surge Protective Device

SPINNOVA Power Quality Expert
广西新全通电子技术有限公司

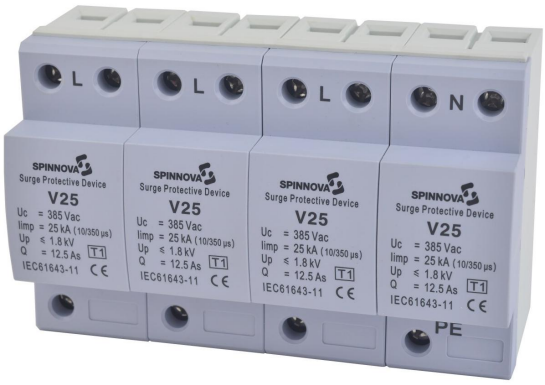

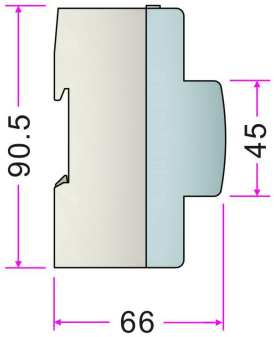

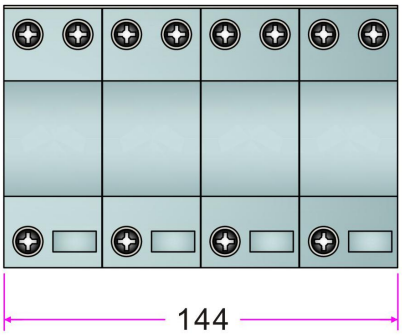

尺寸图

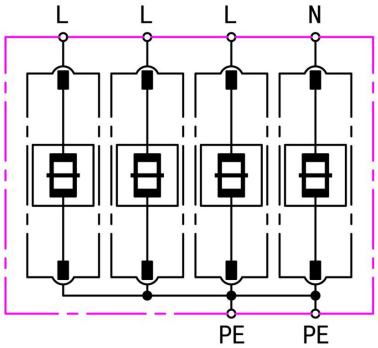

基本线路图

产品特征

- 能量协调的火花间隙雷电流保护器
- 模块化设计，导轨式安装
- 通流量大，残压低，无续流
- 符合 GB18802.1,IEC61643-11:2011

技术参数				
型号	V25-4	V25-3	V25-2	V25-1
应用系统	TN-S	TN-C	TN	TN
交流最大持续工作电压(Uc)	385 VAC			
冲击电流(Iimp)	25 kA			
标称放电电流(In)	25 kA			
电压保护水平(Up)	≤2.5 kV			
绝缘电阻	$>10^2$ MΩ			
响应时间	≤100 ns			
推荐后备熔断器	250 A gL/gG			
相对湿度	≤95%			
工作温度范围	-40℃ ~ +85℃			
最小安装导线截面积	6 mm^2 单股线/软线			
最大安装导线截面积	35 mm^2 多股线/25 mm^2 软线			
外壳材质	热塑性材料，UL 94 V-0			
安装方式	35 mm DIN 导轨 (EN60715/DIN43880)			
防护等级	IP20			
认证	上海型式试验报告、CE			

CLASS Ⅰ V25 series

Surge Protective Device

SPINNOVA Power Quality Expert
广西新全通电子技术有限公司

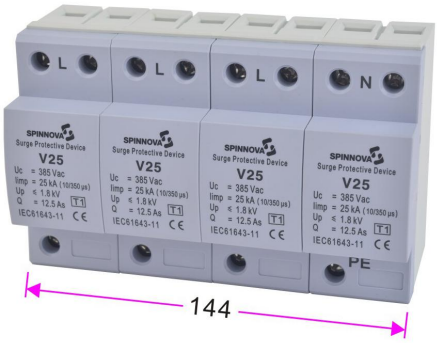

1

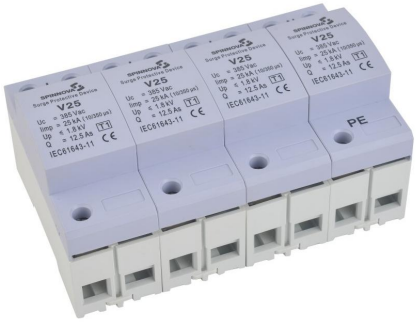

1

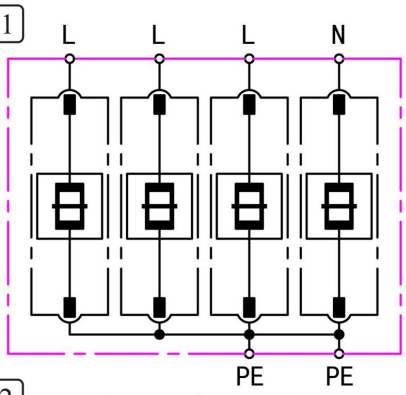

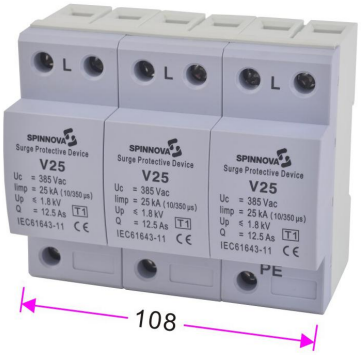

2

2

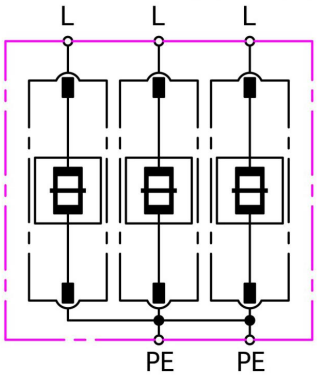

3

3

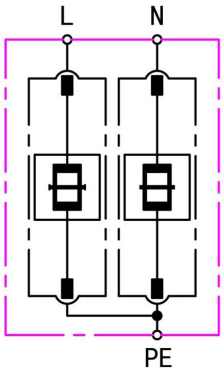

4

4

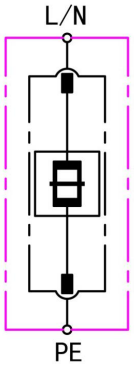

型号	图
V25-4	1
V25-3	2
V25-2	3
V25-1	4