CLASS Ⅱ BL40C series

SPINNOVA
Power Quaity Expert
广西新全通电子技术有限公司

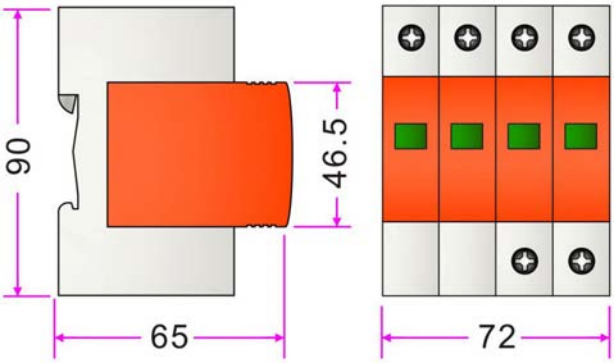

尺寸图

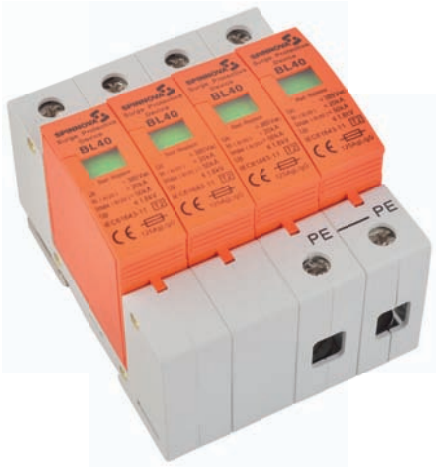

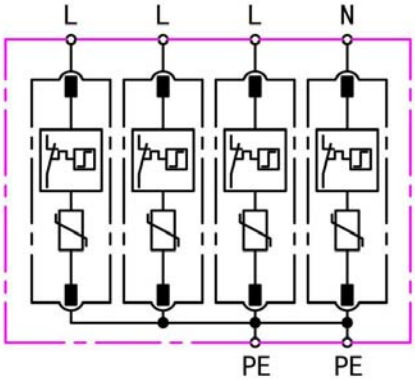

基本线路图

产品特征

- 热脱扣监控装置，高可靠性
- 采用高能氧化锌压敏电阻，使用寿命周期长

型号		BL40C385V-4	BL40C420V-4
依据		GB18802.1;IEC61643-11:2011	
类别 IEC/VDE		II/ C	
交流最大持续工作电压 Uc	L-PE/N-PE (AC/DC)	385/505	420/560
标称放电电流(8/20) In	L-PE/N-PE	20 kA	
最大放电电流(8/20) Imax	L-PE/N-PE	50 kA	
电压保护水平 Up@In	L-PE/N-PE	≤1.8 kV	≤2.0 kV
响应时间	L-PE/N-PE	≤25 ns	
推荐后备熔断器		125A gL/gG	
工作温度范围		- 40ºC ~ + 85ºC	
最小安装导线截面积		1.5 mm^2 单股线/软线	
最大安装导线截面积		35 mm^2 多股线/25 mm^2 软线	
安装方式		35 mm DIN 导轨 (EN60715/DIN43880)	
外壳材质		热塑性材料，UL 94 V-0	
防护等级		IP20	
模块数		4P, DIN 43880	
工作状态/故障指示		绿 / 红	
认证		上海型式试验报告、CE	

1

1

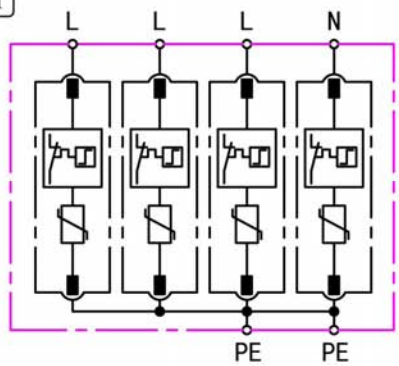

2

2

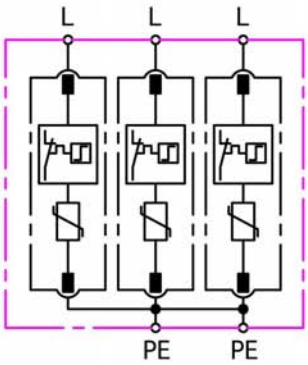

3

3

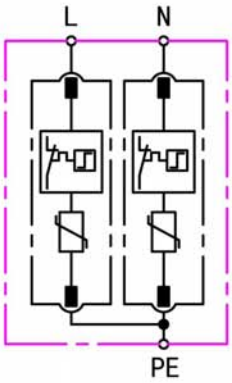

型号	系统	Uc	Up	图
BL40C385V-4	TN-S	385 V_{AC}/505 V_{DC}	≤1.8 kV	1
BL40C420V-4		420 V_{AC}/560 V_{DC}	≤2.0 kV	
BL40C385V-3	TN-C	385 V_{AC}/505 V_{DC}	≤1.8 kV	2
BL40C420V-3		420 V_{AC}/560 V_{DC}	≤2.0 kV	
BL40C385V-2	TN	385 V_{AC}/505 V_{DC}	≤1.8 kV	3
BL40C420V-2		420 V_{AC}/560 V_{DC}	≤2.0 kV	